SŁUP POCZĄTKOWY

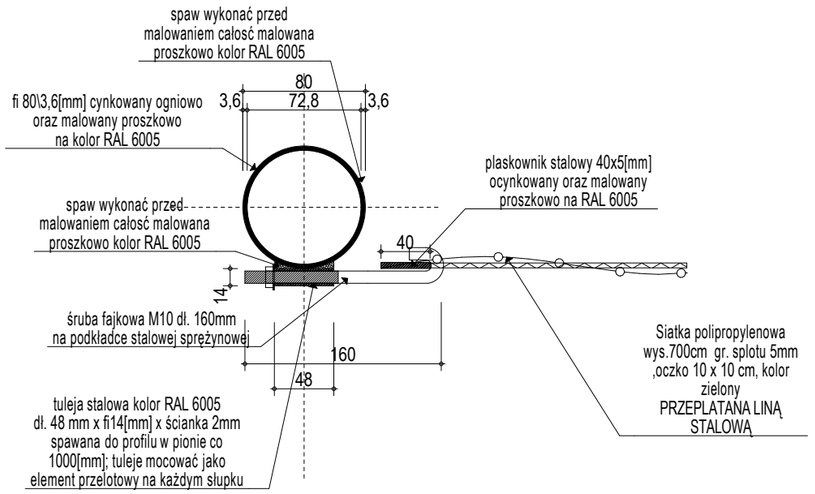

SŁUP POŚREDNI

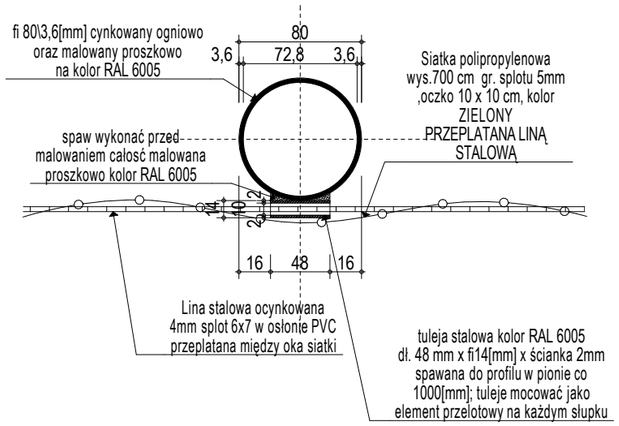

UWAGA:
elementy przelotowe dla liny stalowej nalezy umieścić na wszstkich słupkach posrednich
w postaci tuleji stalowej malowanej w całości wraz słupem ogrodzeniowym kolor RAL 6005,
TULEJA dł. 48 mm x fi14[mm] x ścianka 2mm
Płaskownik należy nawlec na siatke PP przeplatajać co drugie oko siatki.
Linke stalową zaczepiać za plaskownik za pomocą KAUSZY klamrowej z zaciskiem typu NG

UWAGA
1. PRZED PRZYSTĄPIENIEM DO PRAC WYMIARY SPRAWDZIĆ W TERENIE
2. SŁUP ,TABLICE ,ORAZ RAMIĘ KOSZA NALEŻY WYKONAĆ ZGODNIE Z ZALECENIAMI PRODUCENTA SPRZĘTU SPORTOWEGO ORAZ NALEŻY PRZEWIDZIEĆ MOŻLIWOŚĆ DEMONTAŻU
3. PODANI PRODUCENCI ROZWIĄZAŃ ARCHITEKTONICZNYCH SA PRZYKŁADOWYMI SŁUŻĄCYMI DO OKREŚLENIA TZW. STANDARDÓW JAKOŚCIOWO- ESTETYCZNYCH. WYKONAWCA MOŻE ZASTOSOWAĆ INNYCH PRODUCENTÓW ZAMIENNE ROZWIĄZANIA POD WARUNKIEM ZACHOWANIA PARAMETRÓW TECHNICZNYCH I ESTETYCZNYCH ZAWARTYCH W PROJEKCIE BUDOWLANO-WYKONAWCZYM ORAZ PISEMNEJ AKCEPTACJI AUTORA NINIEJSZEJ DOKUMENTACJI I INSPEKTORA NADZORU INWESTORSKIEGO.
4. NINIEJSZY PROJEKT JEST PODSTAWĄ DO OPRACOWANIA W RAZIE POTRZEBY PRZEZ WYKONAWCĘ WŁASNEGO PROJEKTU WARSZTATOWEGO POSZCZEGÓLNYCH ELEMENTÓW BĘDĄCYCH PRZEDMIOTEM PROJEKTU. WYKONAWCA JEST ZOBOWIĄZANY DO UZGODNIENIA OPRACOWANEGO PRZEZ SIEBIE PROJEKTU WARSZTATOWEGO Z ARCHITEKTEM - AUTOREM NINIEJSZEGO PROJEKTU- W ZAKRESIE FORMY OBIEKTU, DOBORU MATERIAŁÓW, KOLORYSTYKI I ROZWIĄZAŃ FUNKCJONALNYCH ORAZ Z KONSTRUKTOREM - AUTOREM PROJEKTU KONSTRUKCJI BUDYNKU- W ZAKRESIE WPŁYWU KONSTRUKCJI BĘDĄCYCH PRZEDMIOTEM PROJEKTU WARSZTATOWEGO MAJĄCEGO WPŁYW NA STATYKĘ BUDYNKU.
5. ELEMENTY METALOWE CYNIKOWANE OGNIOWO 100UM DIN 50976 ORAZ MALOWANE PROSZKOWO NA OKREŚLONY RAL

RM Projekt

JEDNOSTKA PROJEKTOWA
RM PROJEKT PRACOWNIA ARCHITEKTONICZNA RAFAŁ MIREK
32-436 TOKARNIA 427

TEMAT	Projekt kompleksu sportowego realizowanego w ramach programu ministerialnego "**Moje boisko – ORLIK 2012**" w miejscowości Radziechowy	
INWESTOR	**Gmina Radziechowy-Wieprz** z siedzibą Wieprz 700 ; 34-381 Radziechowy	
ADRES INWESTYCJI	RADZIECHOWY dz. nr ew. 7286\3; 7287; 7201; 7303\1	DATA **MARZEC 2011**
RYSUNEK	DETAL SŁUPA SIATKI PP	SKALA: 1:50
PROJEKTOWAŁ	mgr inż. arch. Rafał Mirek MPOIA/040/2010 mgr inż. arch. Urszula Łodzińska	NR RYS. **A.19**
FAZA PROJEKTU	PROJEKT BUDOWLANO-WYKONAWCZY	BRANŻA **ARCHITEKTURA**

PRAWA AUTORSKIE ZASTRZEŻONE ZGODNIE Z USTAWĄ Z DNIA 4.02.1999 r. O PRAWIE AUTORSKIM